金屬燒結磁性環
（45度充磁）

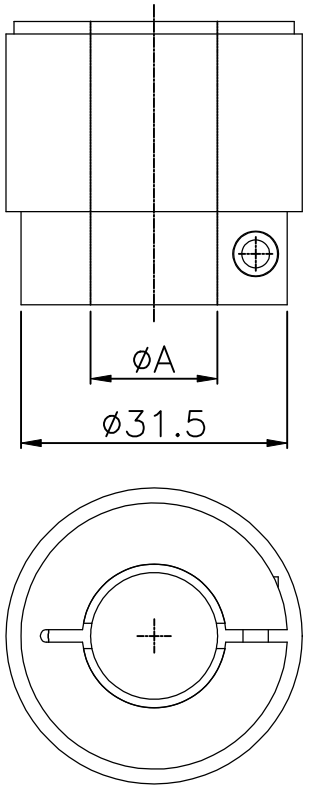

組立注意：
束環溝槽對正
軸套溝槽

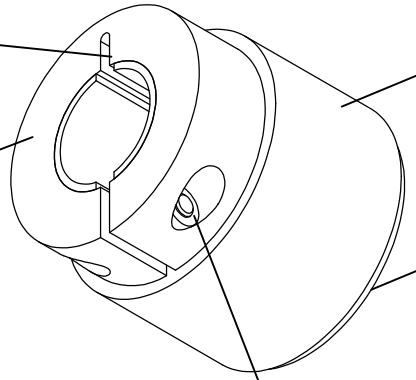

磁環

束緊式(POM)

下軸套(POM)

M3內六角螺栓/螺帽

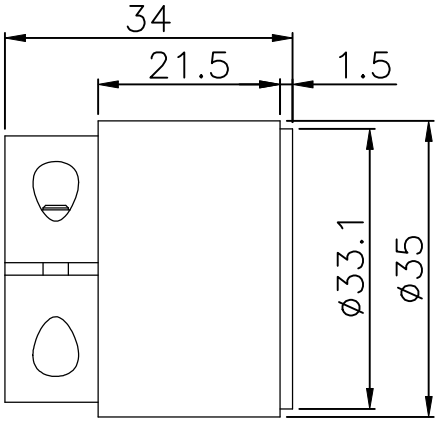

注意：
鎖附時用六角扳手鎖至不會產生滑動或空轉即可，過度鎖附易造成套件損壞或POM過度疲勞。

※使用溫度60˚C以下，如需高溫使用另外討論製作

型號	磁極數	高斯值	扭力值(kgf-cm)		尺寸參數		顏色
			T=0.5mm	T=1mm	A	B	
MUM3521−15	8	4000	6.50	5.50	15		銀
MUM3521−20	8	4000	6.50	5.50	20		銀
MUM3521−15−10P	10	4000	5.20	4.50	15		銀
MUM3521−20−10P	10	4000	5.20	4.50	20		銀

REV.	DESCRIPTION	DATE	APPD

廉喬金屬股份有限公司
LIEN CHYAL METAL CO., LTD

承認 APPROVED BY | 客戶 CUSTOMER
單位 UNIT: mm | 審查 CHECKED BY | 名稱 TITLE: 磁性環組合承認圖
尺度 SCALE: 1:X | 繪圖 DRAWN BY: 曾錦桐 May−26−09
圖號 DWG NO.: M080154A1 | 頁次 SHEET: 1-1